A–A (1 : 2)

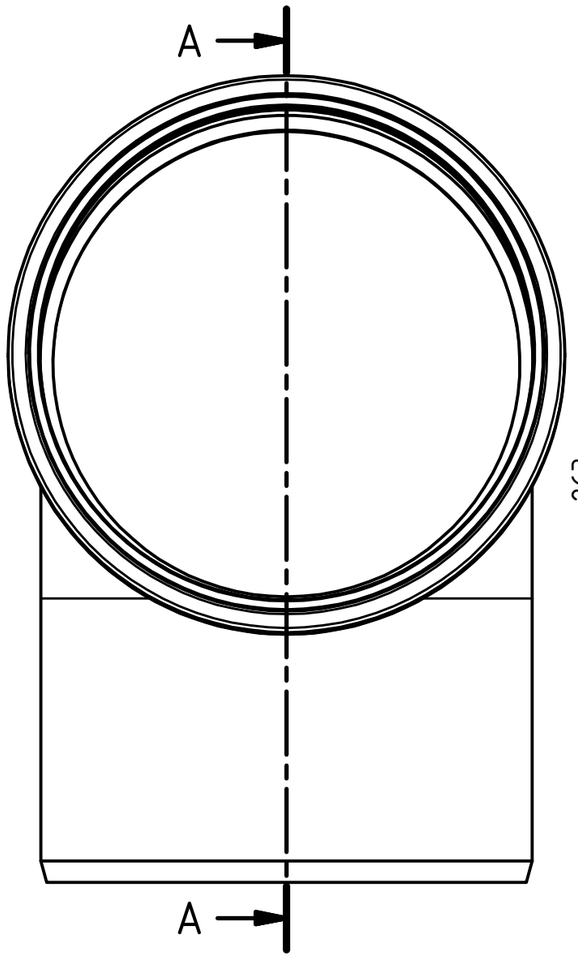

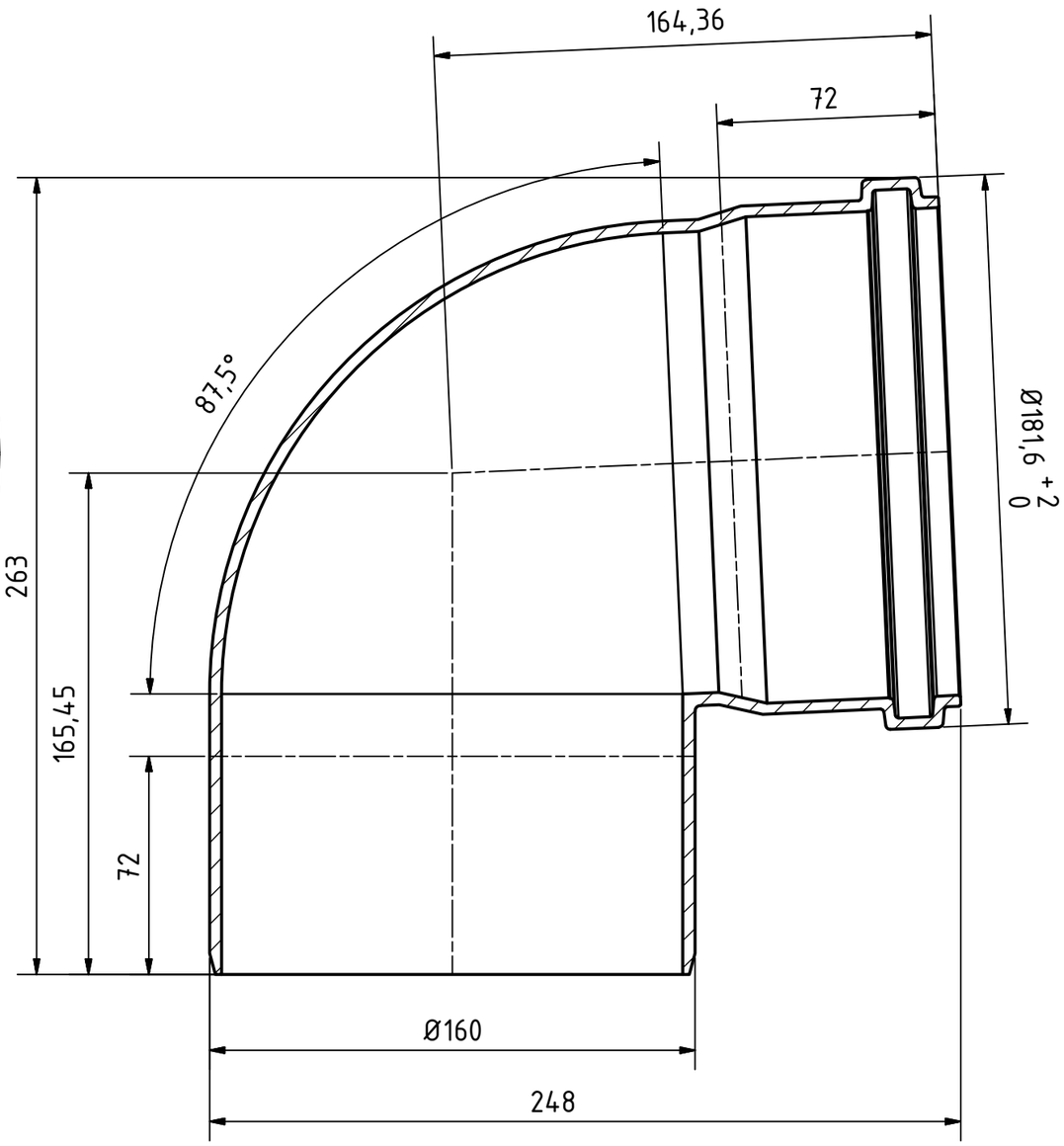

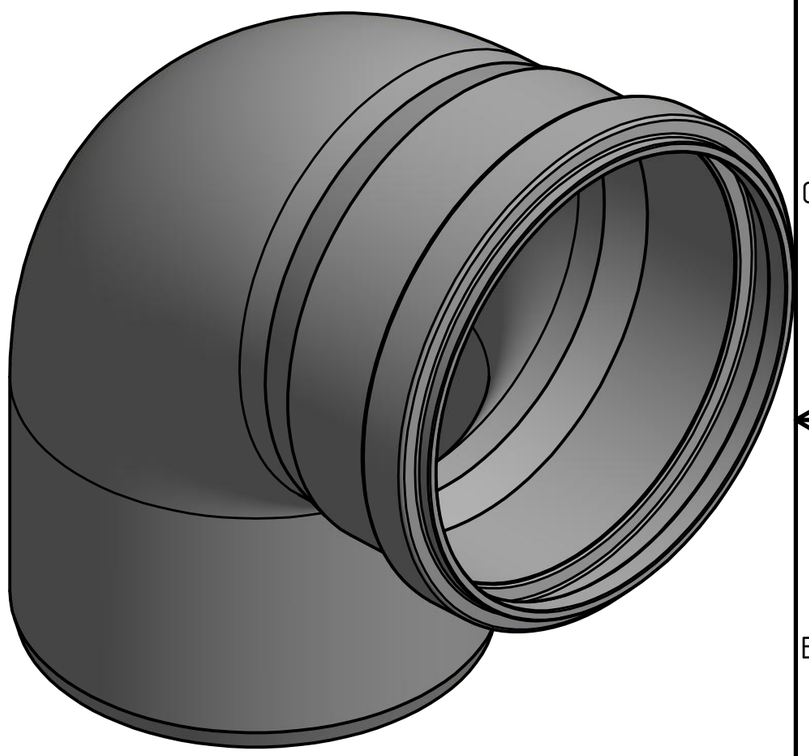

Ostendorf Kunststoffe				Maße nach DIN EN 1401		
					Datum	Name
				Gezeichn.	17.03.2017	A.Schmedes
				Kontroll.		
Status	Änderungen	Datum	Name	Norm		

Gebr. Ostendorf Kunststoffe GmbH
Rudolf-Diesel-Str. 6-8
D-49377 Vechta
verkauf@ostendorf-kunststoffe.com
www.ostendorf-kunststoffe.com

Art.Nr.: 222240 | Maßstab 1:2

Material: PVC-U

KG-System

KGB Bogen DN/OD 160/87°

1

A3

Schutzvermerk nach DIN ISO 16016 beachten!