A-A (1 : 5)

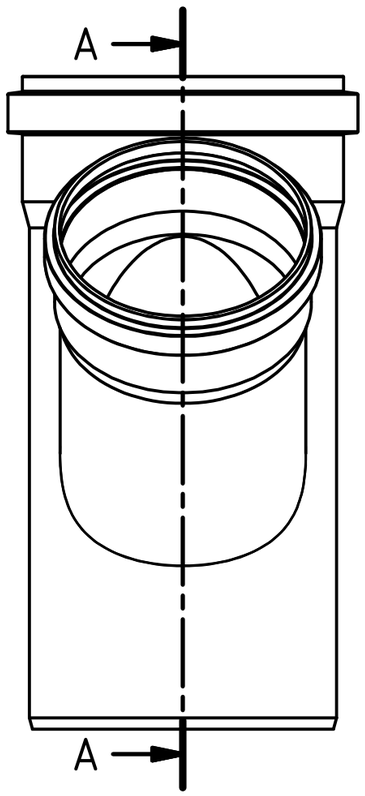

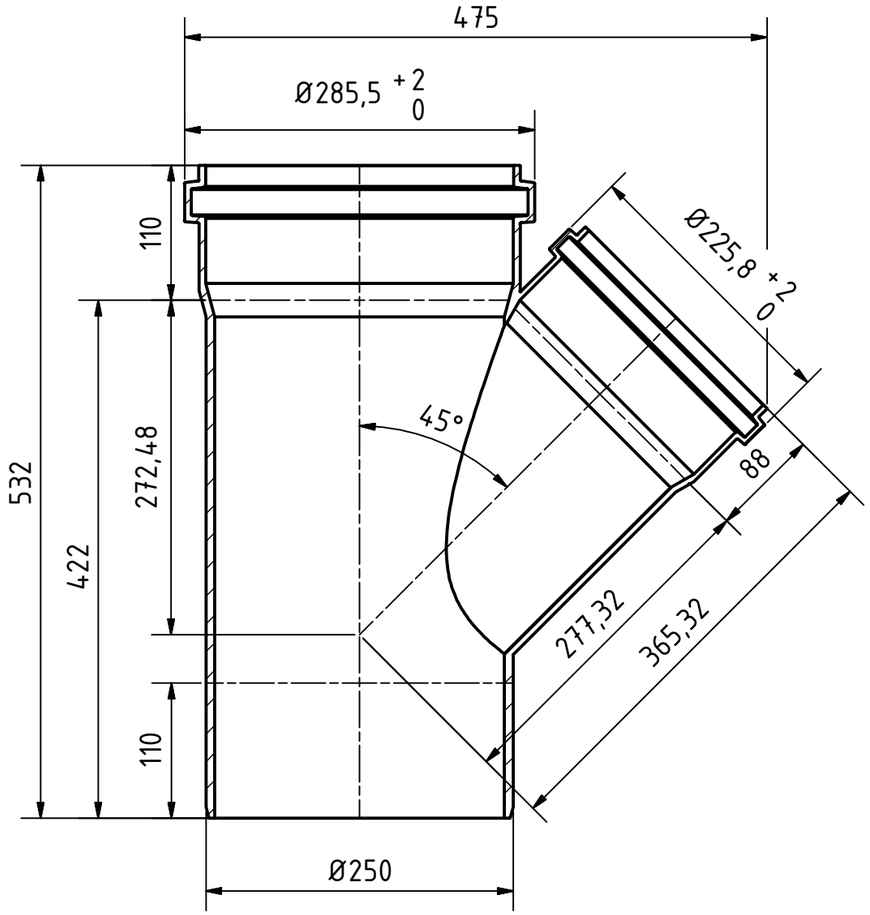

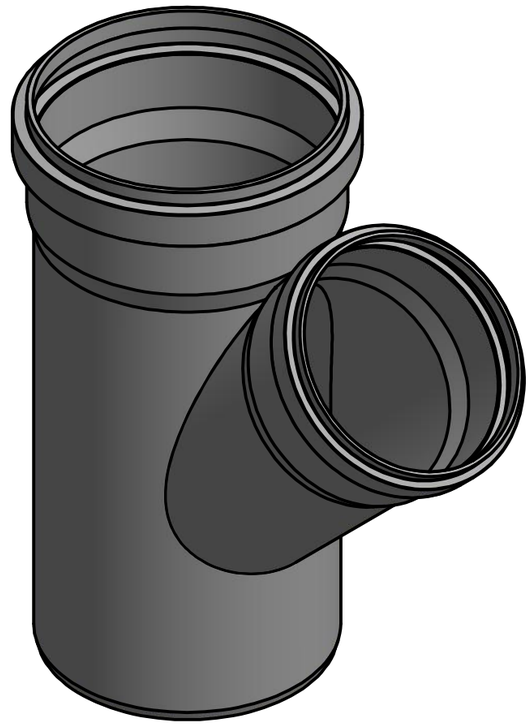

Ostendorf Kunststoffe				Maße nach DIN EN 1401		
					Datum	Name
				Gezeichn.	23.03.2017	A.Schmedes
				Kontroll.		
Status	Änderungen	Datum	Name	Norm		

Gebr. Ostendorf Kunststoffe GmbH
Rudolf-Diesel-Str. 6-8
D-49377 Vechta
verkauf@ostendorf-kunststoffe.com
www.ostendorf-kunststoffe.com

Art.Nr.: 224310 | Maßstab 1:5

Material: PVC-U

KG-System

KGEA Abzweig DN/OD 250/200/45°

1

A3

Schutzvermerk nach DIN ISO 16016 beachten!